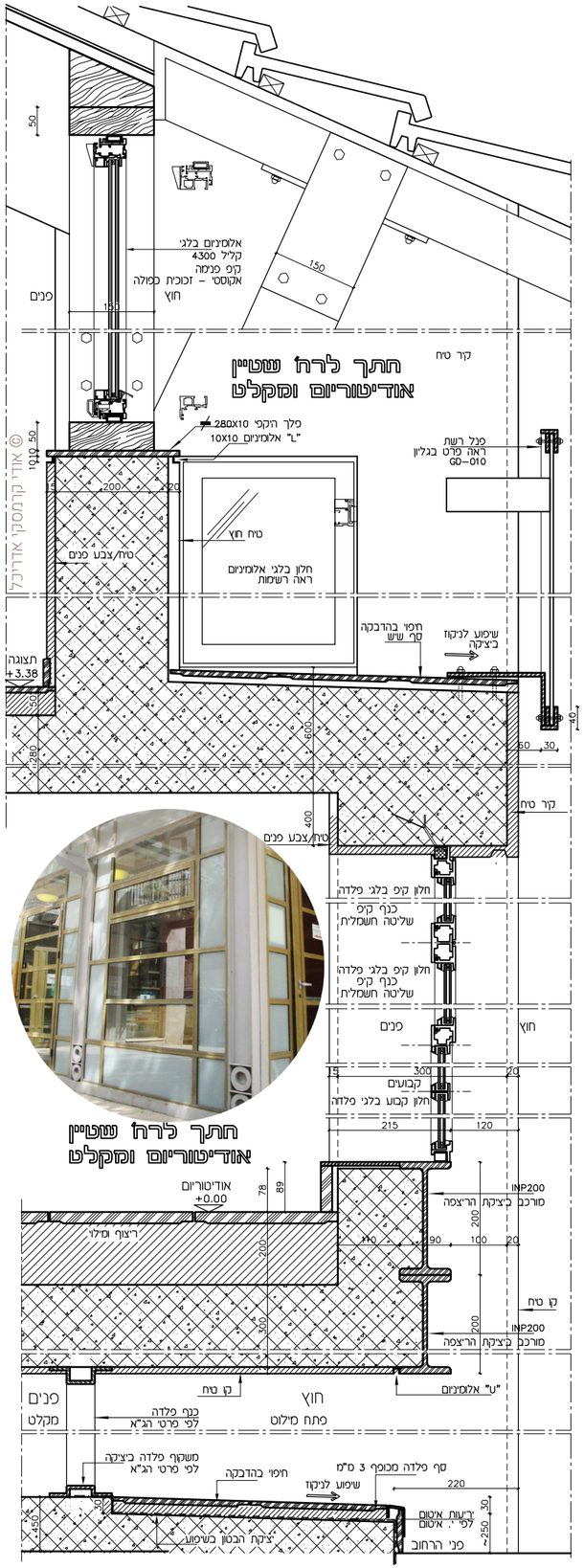

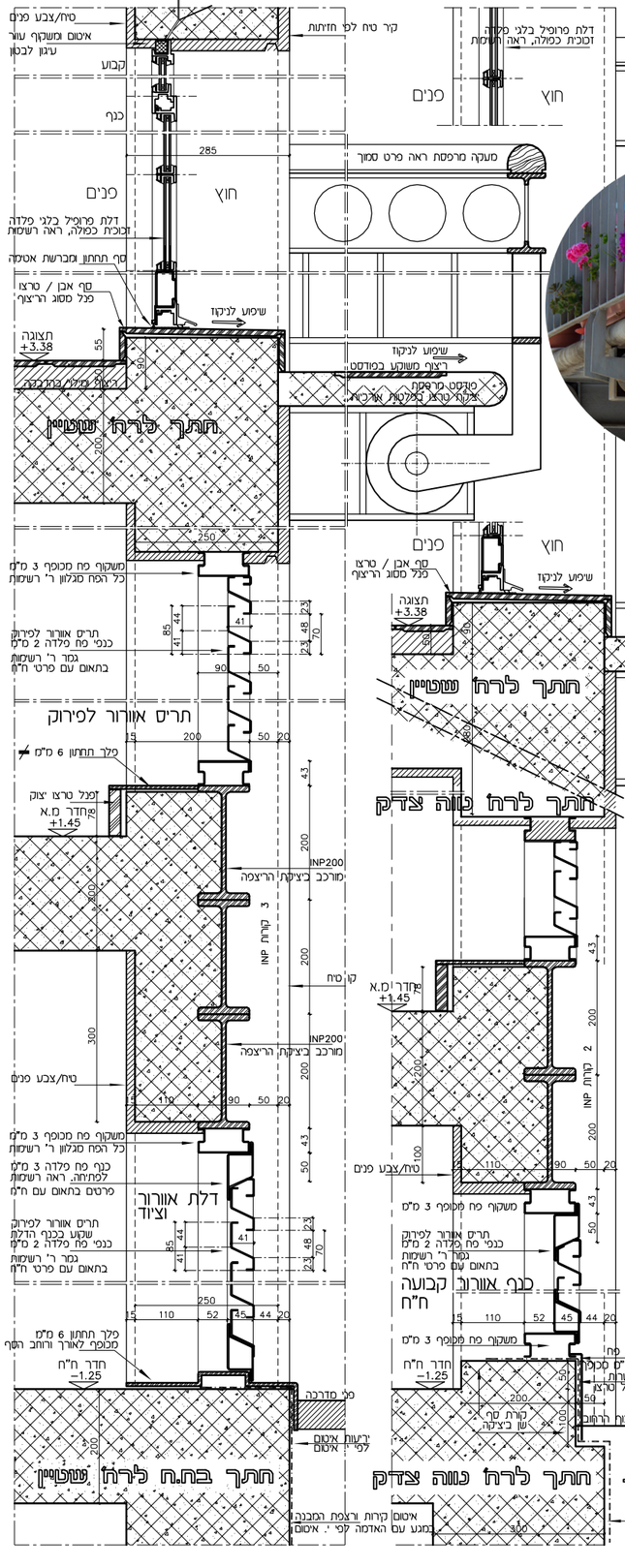

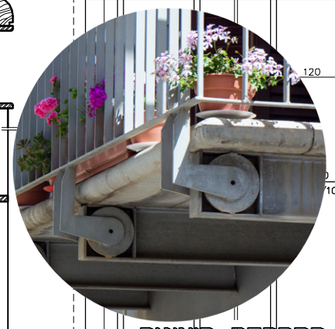

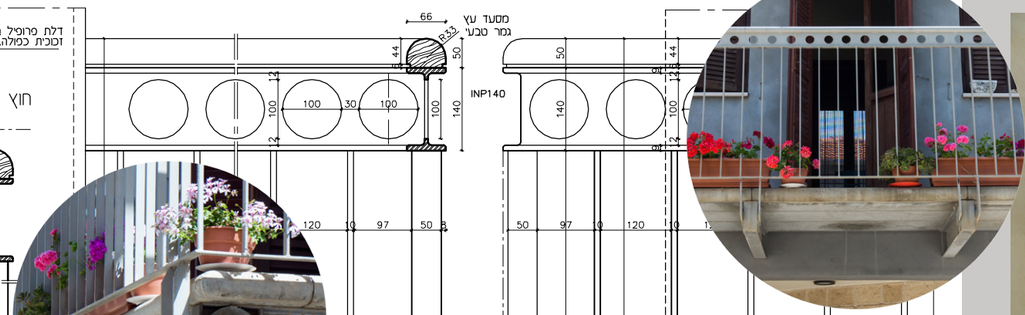

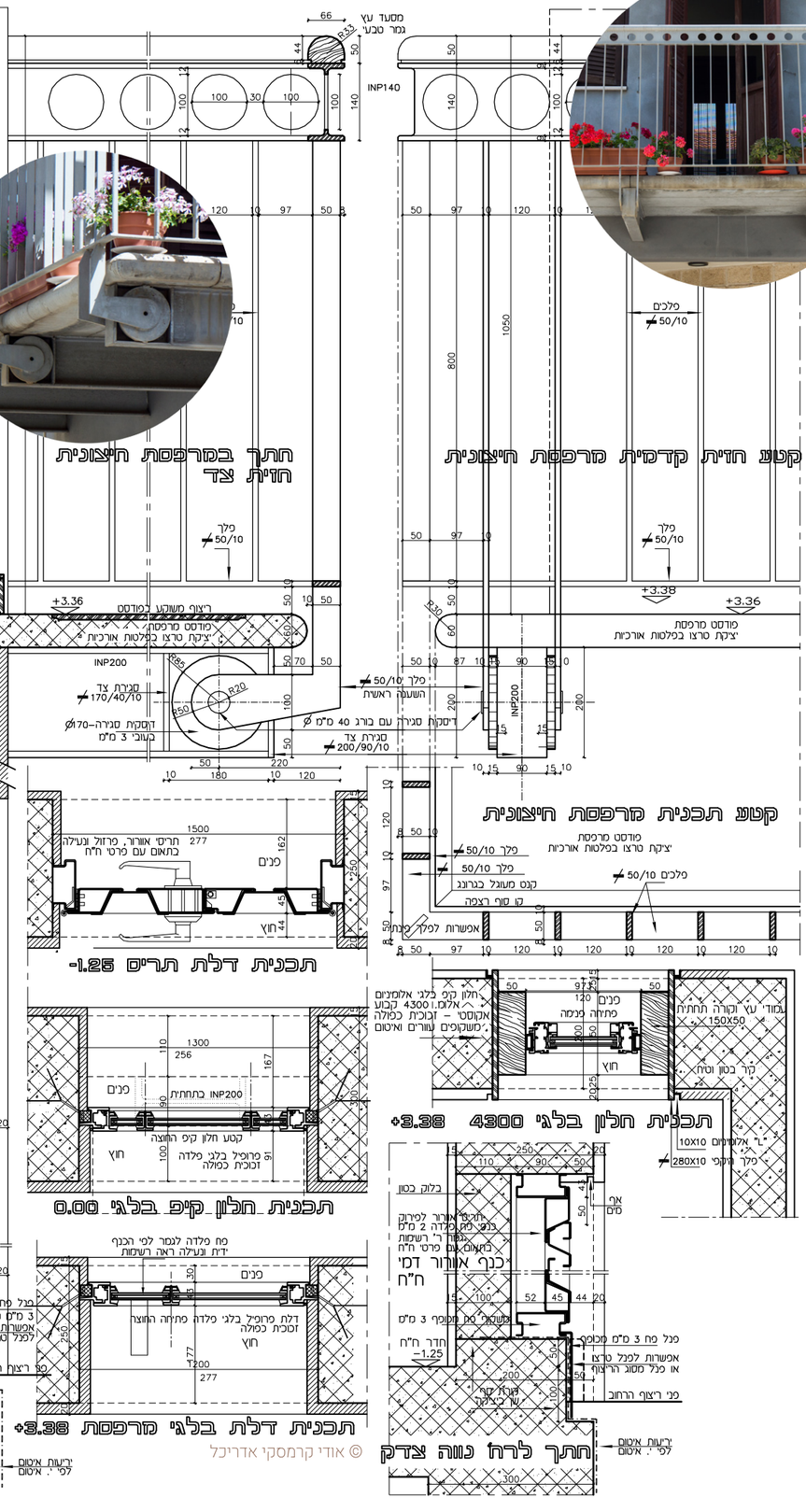

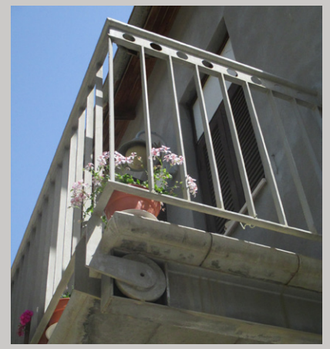

© אודי קרמסקי אדריכל

פרטי בניין | אודי קרמסקי אדריכל
מוזיאון נחום גוטמן - ר. זייברט אדריכלים
www.cramsky.co.il

מקור התמונות צלמנו ע"י יואב סיגיר - pelad studios