פרט דגם | אתר הרמוני אדריכלים
רח' הציפור 20, ד. יזרעאל אדריכלים
www.cramsky.co.il

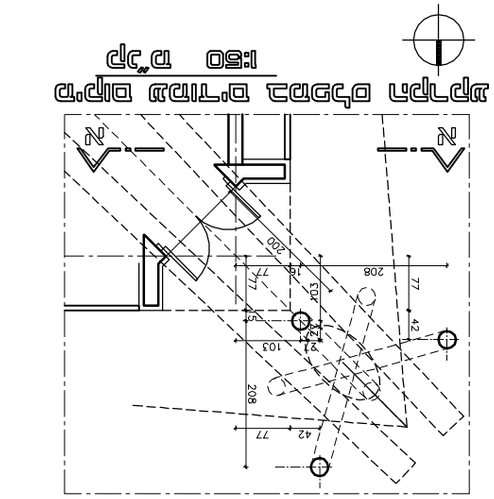

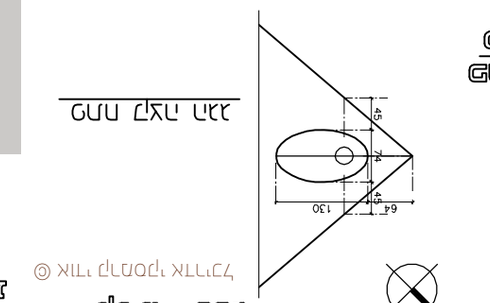

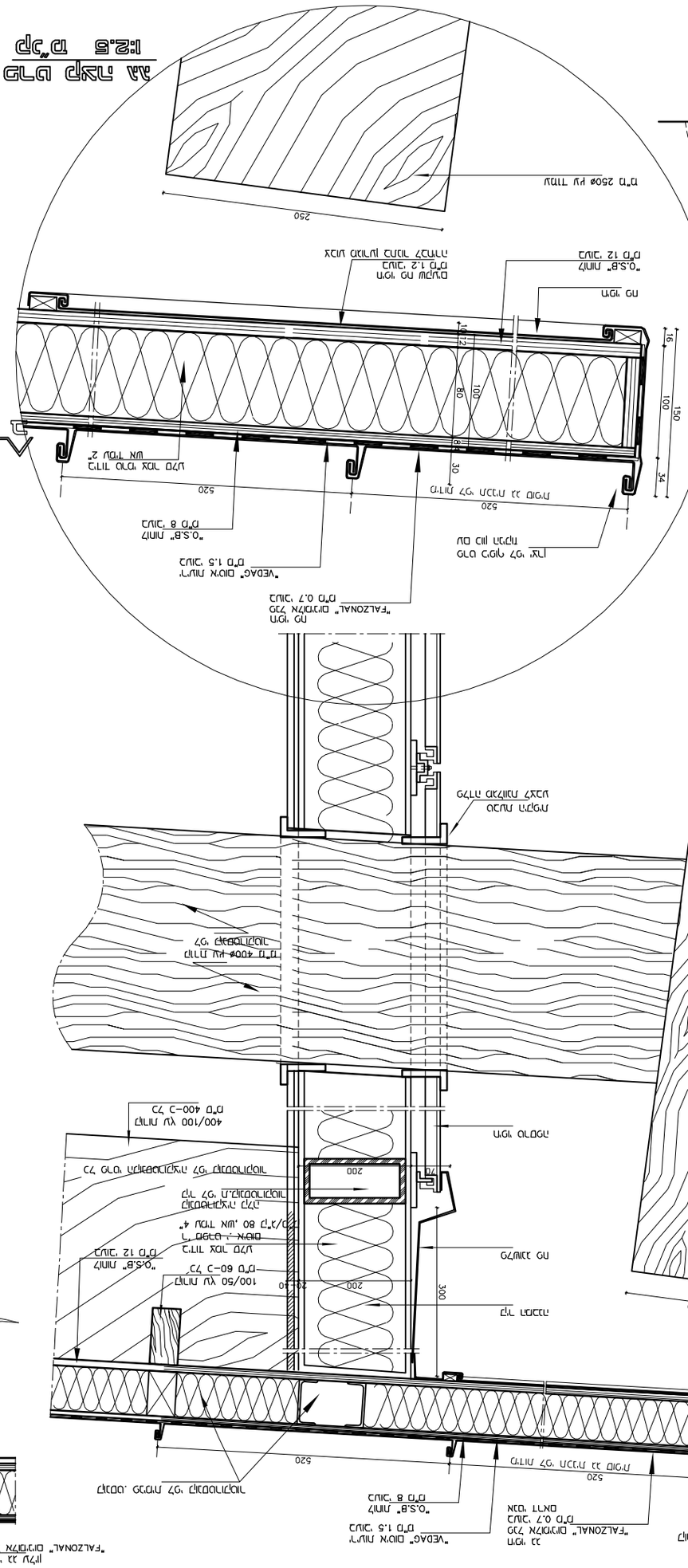

מקרא

** יש לוודא/להתאים לפרטי הבית והאתר, ביצוע ראשוני בלבד
** יש לבדוק ולוודא התאמה לפרטי הבית והאתר
** יש לבדוק ולוודא מידות עם יועץ בטיחות
** מידות מוחלטות למעט, ולא לאחוז מדידות לפרויקט כמות
** יש לבדוק ולוודא התאמה לפרטי הבית והאתר
אפשרות לשינוי: עבור מעקות בטיחות ליבון „מזוגג" יש ל"מ

© אתר הרמוני אדריכלים